Betriebs- und Montageanleitung

SNP 14010_S_E Serie

IVAP
Sicherheitstechnik GMBH

Kombinierte LED - Rettungszeichen - Sicherheitsleuchte aus pulverbeschichtetem Edelstahl mit integrierter, seperat zuschaltbarer
Sicherheitslichtfunktion.

SNP 14010_S_E ECO J-SV

Als Zwischendeckeneinbauleuchte

Sicherheits - / Rettungszeichenleuchte zum Anschluss an 230V Gruppen- und Zentralbatterie- Anlagen nach ÖVE / ÖNORM, E 8002, EN 50171.
Ausführung gem. ÖVE / ÖNORM EN 1838, EN60598-2-22/A1 und ÖVE / ÖNORM EN61347-2-7.
Funkentstörung gem. DIN EN 55015

Technische Daten

Anschlussspannung:	siehe Typenschild
Zul. Temp. Bereich:	siehe Typenschild
Anschlussklemmen:	2,5mm² für Durchgangsverdrahtung
Schutzklasse:	siehe Typenschild
Schutzart:	IP20
Leuchtmittel:	LED

Hinweis zur elektrischen Montage entnehmen Sie der beiliegenden Betriebsanleitung des entsprechenden Versorgungsgerätes!

Für LED-Leuchten gilt:
Elektrische Bauteile, wie LEDs, sind empfindlich gegen elektrostatische Entladung und können bereits beim Berühren der Anschlüsse zerstört werden.

Für die Montage sind geeignete ESD-Schutzmaßnahmen zu treffen!
Die LED-Leiterplatte ist nur im spannungslosen Zustand anzuschließen!

Algemeine Hinweise

- Nach dem Auspacken der Leuchte nehmen Sie bitte eine Überprüfung auf Vollständigkeit und erkennbare äußere Beschädigungen vor. Melden Sie offensichtliche Beschädigungen sofort, da wir spätere Reklamationen nicht anerkennen.
- Die Hinweise der Montage- und Betriebsanleitung sind vor der ersten Inbetriebnahme zu beachten!
- Im Zuge der Produktverbesserung behalten wir uns technische Änderungen vor.
- Bei fehlerhafter Installation bzw. Eingriff in das Gerät erlischt der Garantieanspruch!
- Für Schäden die auf Grund der Nichtbeachtung dieser Montage- / Betriebsanleitung entstehen, übernehmen wir keine Haftung.
- Generell sind nur Originalersatzteile zu verweden!

Sicherheitshinweis

- Die Installation darf nur durch eine qualifizierte Elektrofachkraft erfolgen.
- Die Leuchte ist ein sicherheitstechnisches Betriebsmittel,
  sie ist entsprechend der nationalen Vorschriften zu prüfen.
- Das Gerät ist bestimmungsgemäß und nur in einwand-freiem, unbeschädigtem Zustand zu betreiben.
- Vor Arbeiten an der Leuchte ist diese in jedem Fall von der Netz- und Batteriespannung zu trennen!
- Für die Installation und den Betrieb dieses Gerätes sind die nationalen Sicherheits- und Unfallverhütungs-vorschriften zu beachten.

Module, Leuchten, Verpackungsmaterialien und Batterien sind gemäß den Bestimmungen zu entsorgen!

Deckeneinbaumontage:

SNP 14010_S_E ECO LED J-SV

SN-NR.:
ALB: 312635
SLB: 312636

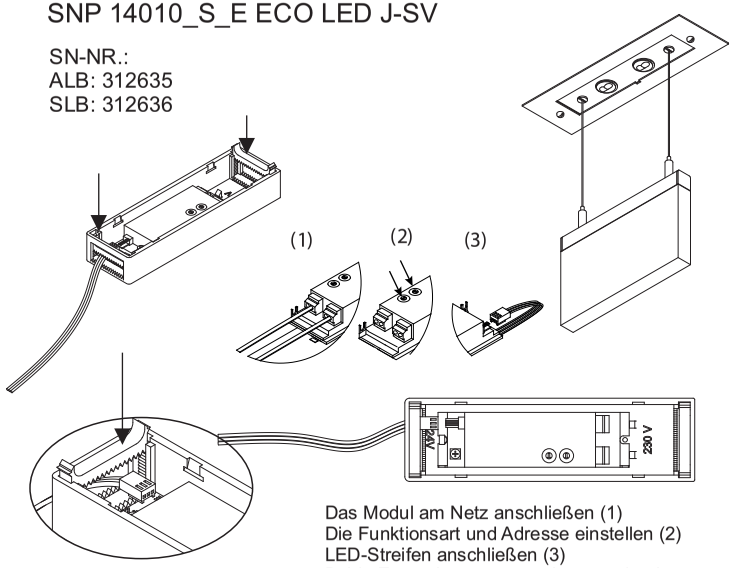

Das Modul am Netz anschließen (1)
Die Funktionsart und Adresse einstellen (2)
LED-Streifen anschließen (3)
Beide Zugentlastungen nach unten drücken.

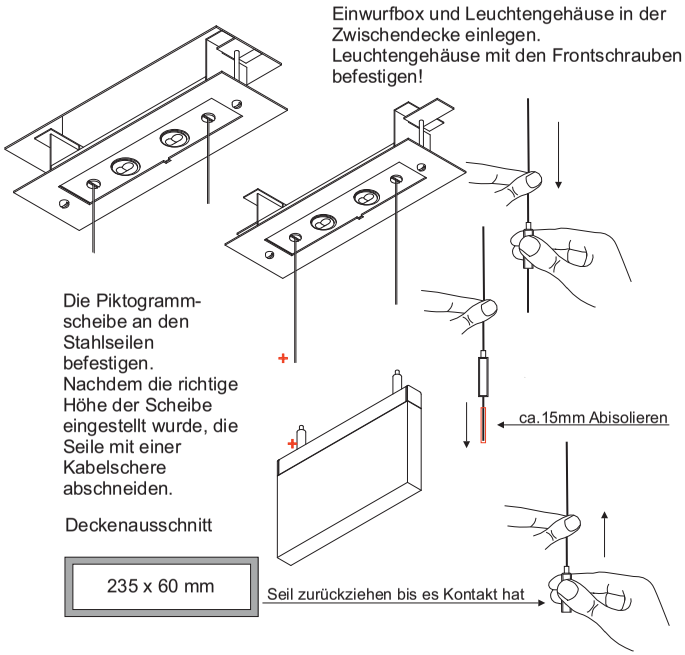

Betriebs- und Montageanleitung

SNP 14010_S_E Serie

IVAP
Sicherheitstechnik GMBH

Kombinierte LED - Rettungszeichen - Sicherheitsleuchte aus pulverbeschichtetem Edelstahl mit integrierter, seperat zuschaltbarer
Sicherheitslichtfunktion.

SNP 14010_S_E ECO ILD 24V

Als Zwischendeckeneinbauleuchte

Sicherheits - / Rettungszeichenleuchte zum Anschluss an 24V Gruppenbatterie-Anlagen nach ÖVE / ÖNORM, E 8002, EN 50171.
Ausführung gem. ÖVE / ÖNORM EN 1838, EN60598-2-22/A1 und ÖVE / ÖNORM EN61347-2-7.
Funkentstörung gem. DIN EN 55015

Technische Daten

Anschlussspannung:	siehe Typenschild
Zul. Temp. Bereich:	siehe Typenschild
Anschlussklemmen:	2,5mm² für Durchgangsverdrahtung
Schutzklasse:	siehe Typenschild
Schutzart:	IP20
Leuchtmittel:	LED

Hinweis zur elektrischen Montage entnehmen Sie der beiliegenden Betriebsanleitung des entsprechenden Versorgungsgerätes!

Für LED-Leuchten gilt:
Elektrische Bauteile, wie LEDs, sind empfindlich gegen elektrostatische Entladung und können bereits beim Berühren der Anschlüsse zerstört werden.

Für die Montage sind geeignete ESD-Schutzmaßnahmen zu treffen!
Die LED-Leiterplatte ist nur im spannungslosen Zustand anzuschließen!

Algemeine Hinweise

- Nach dem Auspacken der Leuchte nehmen Sie bitte eine Überprüfung auf Vollständigkeit und erkennbare äußere Beschädigungen vor. Melden Sie offensichtliche Beschädigungen sofort, da wir spätere Reklamationen nicht anerkennen.
- Die Hinweise der Montage- und Betriebsanleitung sind vor der ersten Inbetriebnahme zu beachten!
- Im Zuge der Produktverbesserung behalten wir uns technische Änderungen vor.
- Bei fehlerhafter Installation bzw. Eingriff in das Gerät erlischt der Garantieanspruch!
- Für Schäden die auf Grund der Nichtbeachtung dieser Montage- / Betriebsanleitung entstehen, übernehmen wir keine Haftung.
- Generell sind nur Originalersatzteile zu verweden!

Sicherheitshinweis

- Die Installation darf nur durch eine qualifizierte Elektrofachkraft erfolgen.
- Die Leuchte ist ein sicherheitstechnisches Betriebsmittel,
  sie ist entsprechend der nationalen Vorschriften zu prüfen.
- Das Gerät ist bestimmungsgemäß und nur in einwandfreiem, unbeschädigtem Zustand zu betreiben.
- Vor Arbeiten an der Leuchte ist diese in jedem Fall von der Netz- und Batteriespannung zu trennen!
- Für die Installation und den Betrieb dieses Gerätes sind die nationalen Sicherheits- und Unfallverhütungsvorschriften zu beachten.

Module, Leuchten, Verpackungsmaterialien und Batterien sind gemäß den Bestimmungen zu entsorgen!

Deckeneinbaumontage:

SNP 14010_S_E ECO ILD 24V

SN-NR.:
ALB: 312639
SLB: 312640

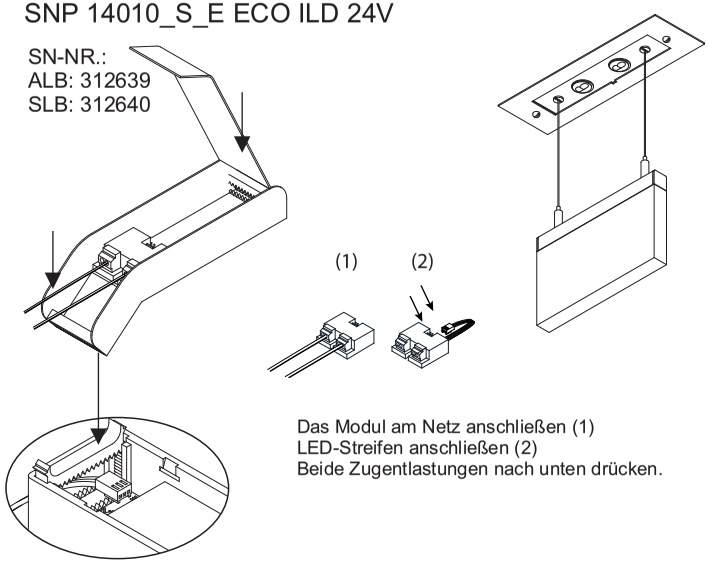

Das Modul am Netz anschließen (1)
LED-Streifen anschließen (2)
Beide Zugentlastungen nach unten drücken.

Einwurfbox und Leuchtengehäuse in der Zwischendecke einlegen.
Leuchtengehäuse mit den Frontschrauben befestigen!

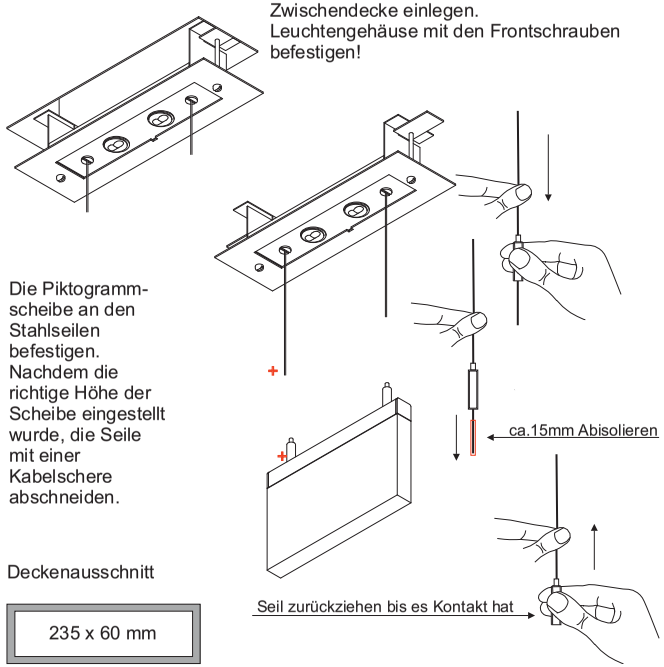

Die Piktogramm-scheibe an den Stahlseilen befestigen. Nachdem die richtige Höhe der Scheibe eingestellt wurde, die Seile mit einer Kabelschere abschneiden.

Deckenausschnitt

235 x 60 mm